TELLUS-LØV VAV

SIRKULÆR TILLUFTSVENTIL MED VAV

- Unik spjeldfunksjon
- Stort arbeidsområde
- Belimo MP-Bus

ANVENDELSE

VAV funksjon. Den har meget god induksjon og egner seg for både konstant og variabel luftmengde.

UTFØRELSE

Tellus-LØV VAV er utført som en komplett måle- og reguleringsenhet for behovsstyring av luftmengder i ventilasjonsanlegget. Målestasjonen måler differansetrykk via en sensor integrert i enheten. Enheten er utstyrt med CHV-VAV-MP regulator fra Belimo. Regulatorens spesifikasjoner finnes i tabellen nedenfor. Tellus-LØV VAV har demonterbar frontplate med LØV perforering. Tellus-LØV VAV leveres både i høy og lav utførelse.

MATERIALE OG OVERFLATEBEHANDLING

Tellus-LØV VAV er utført i galvanisert stål. Spjeldet har påmontert polyester duk. Anslutning har EPDM-gummipakning. Tellus-LØV VAV leveres lakkert i RAL 9003 - glans 30.

TEKNISK INFORMASJON

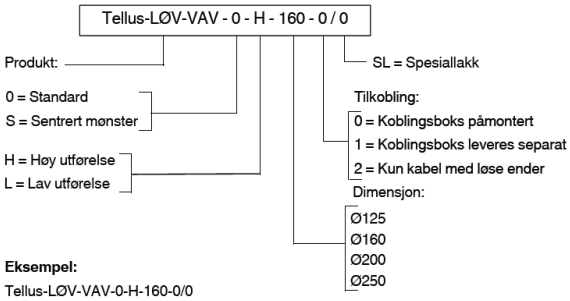

Eksempel:
Tellus-LØV-VAV-0-H-160-0/0
Forklaring:
Tellus-LØV-VAV med standard rotasjonsmønster, høy utførelse, dimensjon Ø160, koblingsboks påmontert sarg, lakkert i standard RAL 9003 – glans 30.

	(Åpen) m^3/h		
Dim.	25 dB(A)	30 dB(A)	35 dB(A)
125	163	197	239
160	306	375	461
200	388	465	557
250	441	541	663

	(75 Pa) m^3/h		
Dim.	25 dB(A)	30 dB(A)	35 dB(A)
125	115	170	234
160	252	332	440
200	260	396	550
250	370	475	641

TELLUS-LØV-VAV

Sirkulær tilluftsventil for åpen montasje med demonterbar frontplate med virvelmønster og justerbar sidespalt. Underplate skal ha mange små sirkulære dyser i rotasjonsmønster slik at god induksjon oppnås.

Kammer skal ha innebygget VAV-funksjon med målestasjon i innløp, og spjeld skal regulere til ønsket luftmengde uten at for mye støy blir generert.

Som type: Som TROX Auranor Tellus-LØV-VAV