NO0206
09.19

JTA-2

Avkasthette for nedsenket montasje i tak

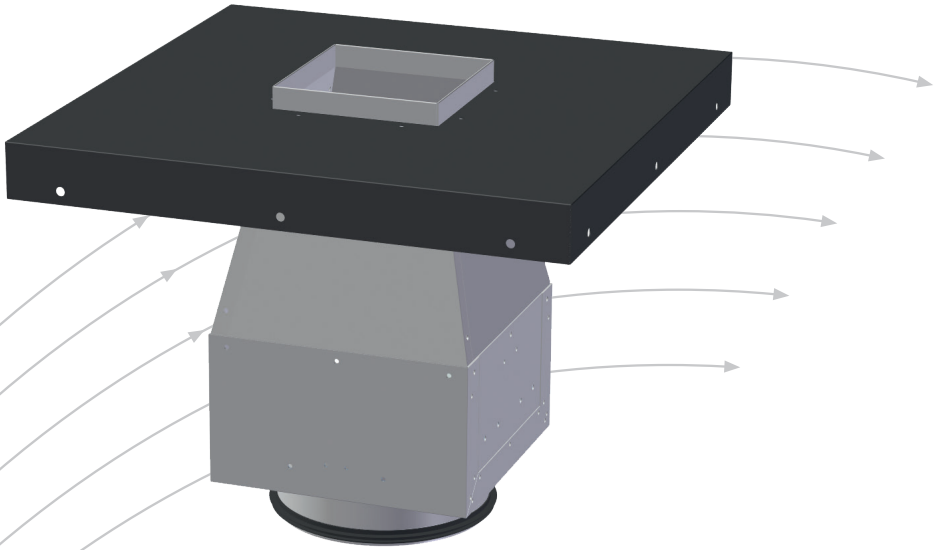

- Lang kastelengde
- Lakkert topplate
- Drenering av spjeldkasse

TROX® TECHNIK

Auranor

TROX Auranor Norge AS

Postboks 100
2712 Brandbu

Telefon 61 31 35 00
Telefaks 61 31 35 10
e-post: firmapost@auranor.no
www.trox.no

JTA-2

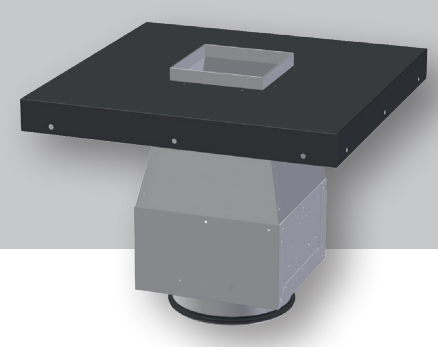

ANVENDELSE
JTA-2 er en rektangulær avkasthette for utblåsning med høy hastighet. Den er konstruert for nedsenking i tak eller takoppbygg.

UTFØRELSE
JTA-2 består av en kon- og spjelddel og topplate. Den har selvlukkende spjeld og innvendig drenering med nippel i dim Ø32mm for tilkobling til vannlås. Det er nippel for anslutning til spirokanal i bunnen på enheten. Topplatemål kan tilpasses på forespørsel.

MATERIALE OG OVERFLATEBEHANDLING
JTA-2 er produsert i galvanisert stål. Spjeldet er utført i aluminium. Anslutningen har EPDM gummipakning. Topplaten er lakkert i sort RAL 9005. Produktet kan på forespørsel leveres i andre materialer og farger.

HURTIGVALG

Type	JTA-2 [m³/h]		
	50Pa	75Pa	100Pa
200	805	986	1138
250	1310	1604	1852
315	2065	2529	2920
400	3286	4025	4648
500	5091	6235	7200
630	8095	9914	11448
800	13500	16534	19092
1000	20785	25456	29394
1250	33141	40589	46868

Tabell 1, tabellen viser luftmengde i m³/h

BESTILLINGSKODE, JTA-2

JTA-2 - 315 / 0 - 0

Produkt: JTA-2

Dimensjon: Ø200 – Ø1250

SL = Spesiallakk, topplate.

0 = Galvanisert
KO = Kobber
RF = Rustfritt
SF = Syrefast
AZ = Alusink

JTA-2 - 315 / 0-0

Forklaring:

JTA-2 dimensjon Ø315.

DIMENSJONERINGSDIAGRAM

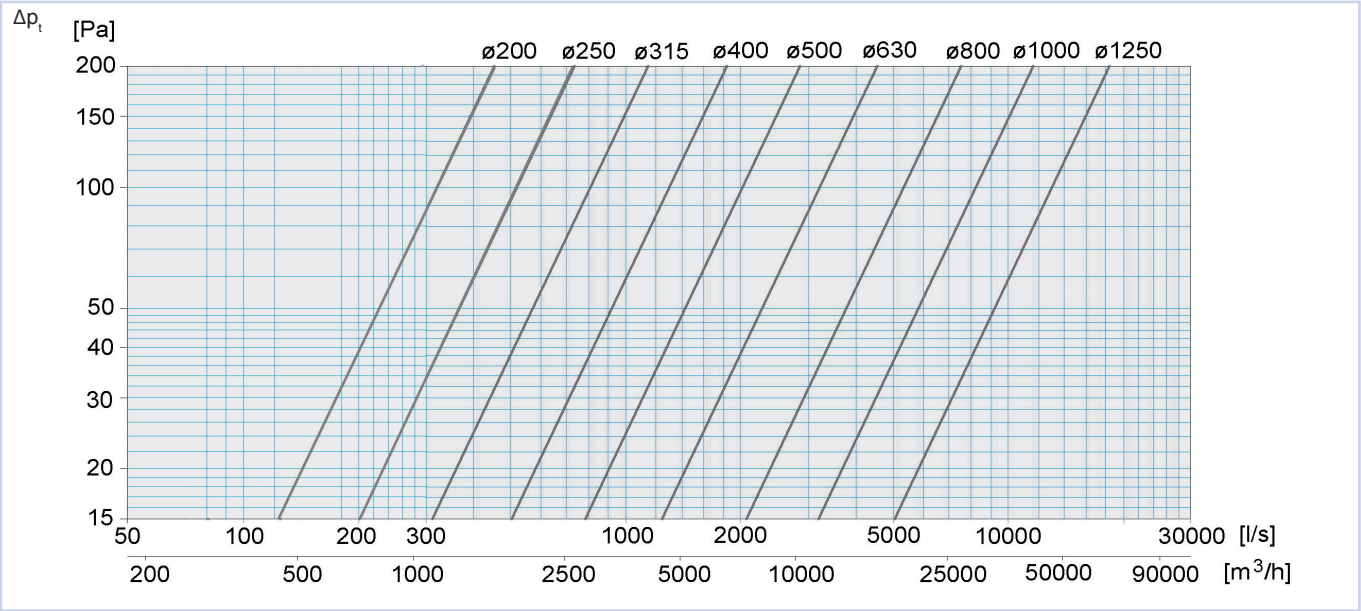

Diagram 1

JTA-2

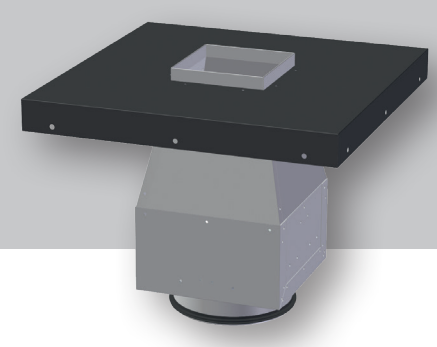

MÅL OG VEKT, JTA-2

Utsparingsmål dim. 800, 1000 og 1250: C+50.

							Vekt	
JTA-2							Komplett	Spjeldkasse
Dim.	A	B	C	D	H1	H2	[kg]	[kg]
200	500	150	244	199	200	140	6	-
250	550	188	294	249	250	175	7	-
315	615	236	359	314	300	220	10	-
400	700	300	444	399	364	280	15	-
500	800	375	544	499	500	350	20	-
630	930	473	674	629	595	440	35	-
800	1100	600	844	799	690	480	53	20
1000	1300	750	1044	999	830	585	66	28
1250	1550	938	1294	1249	1090	700	113	41

Tabell 2

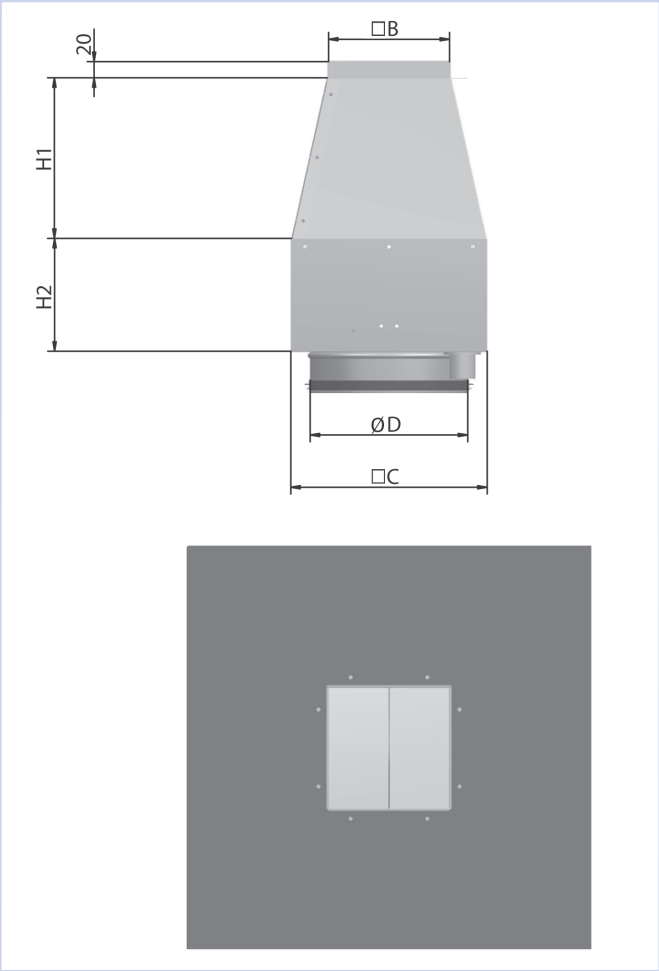

Figur 1, dimensjon 200 - 630

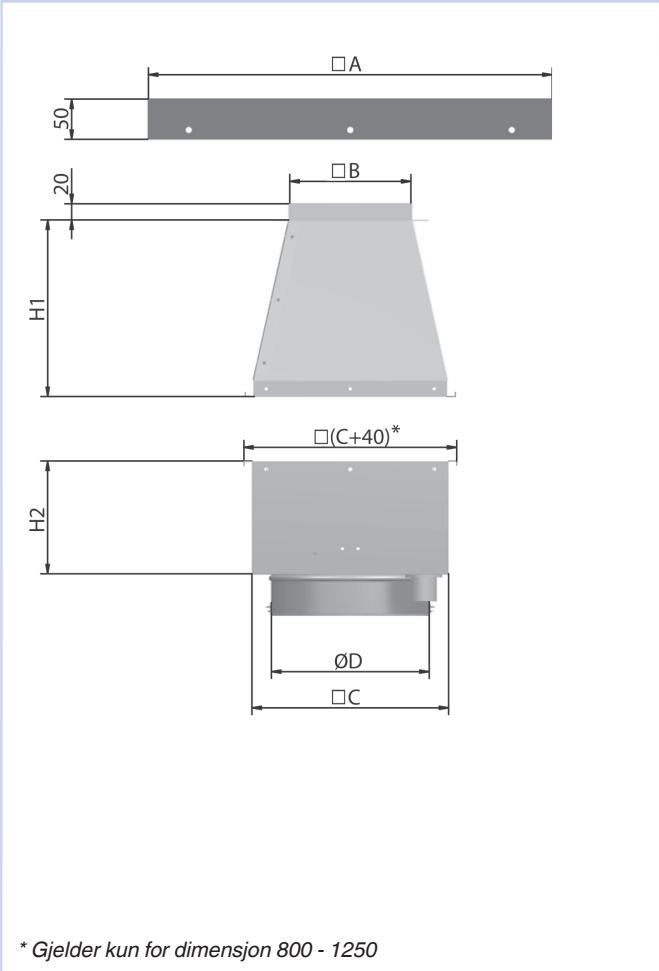

** Gjelder kun for dimensjon 800 - 1250*

Figur 2, dimensjon 800 - 1250

KASTELENGDE

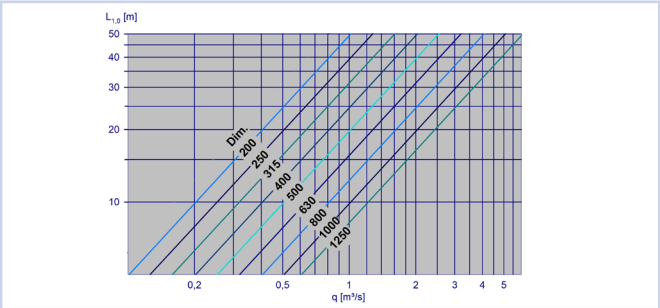

Diagram 2

MONTERING

Topplata festes til takoppbygget, JTA-2-enheten monteres nedenfra og monteres deretter til topplata. Montasjeprinsipp er vist i figur 3 og 4. Påse at det er fall mot dreneringsuttaket.
Dimensjon 200 t.o.m.630 leveres hel. Dimensjon 800, 1000 og 1250 leveres i to deler og sammenmonteres med vedlagte skyveskinner.
Utsparingsmål dim. 800, 1000 og 1250: C+50, se figur 2.

MILJØ

Forespørsel vedrørende byggvaredeklarasjon kan rettes til en av våre selgere, eller finnes på vår hjemmeside: www.trox.no

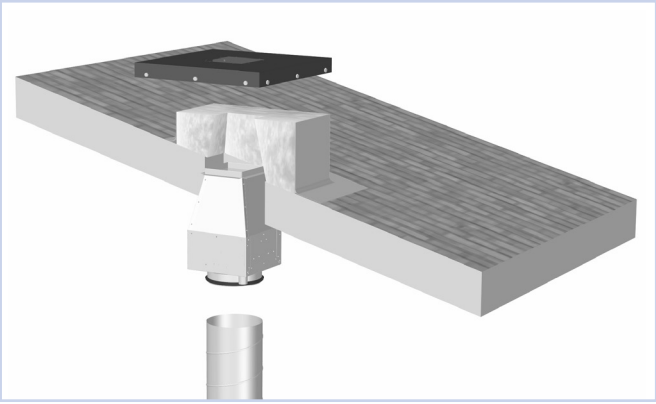

Figur 3, montasje

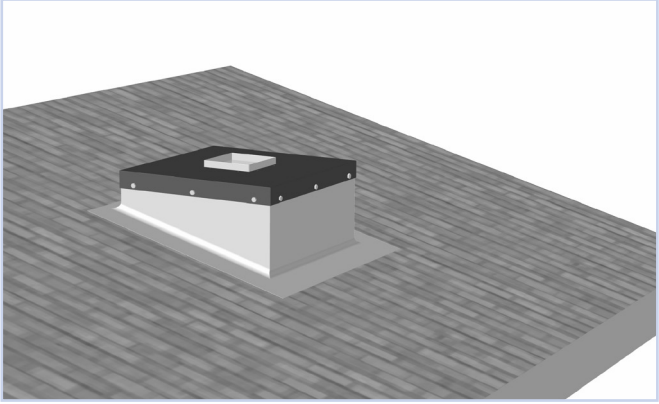

Figur 4, montasje

JTA-2 er utviklet og produsert av:

Rett til endringer forbeholdes.

www.tintkom.no

TROX® TECHNIK
Auranor

Hovedkontor:
TROX Auranor Norge AS, Postboks 100, 2712 Brandbu
Telefon: 61 31 35 00 Telefaks: 61 31 35 10 **www.trox.no**